QD2

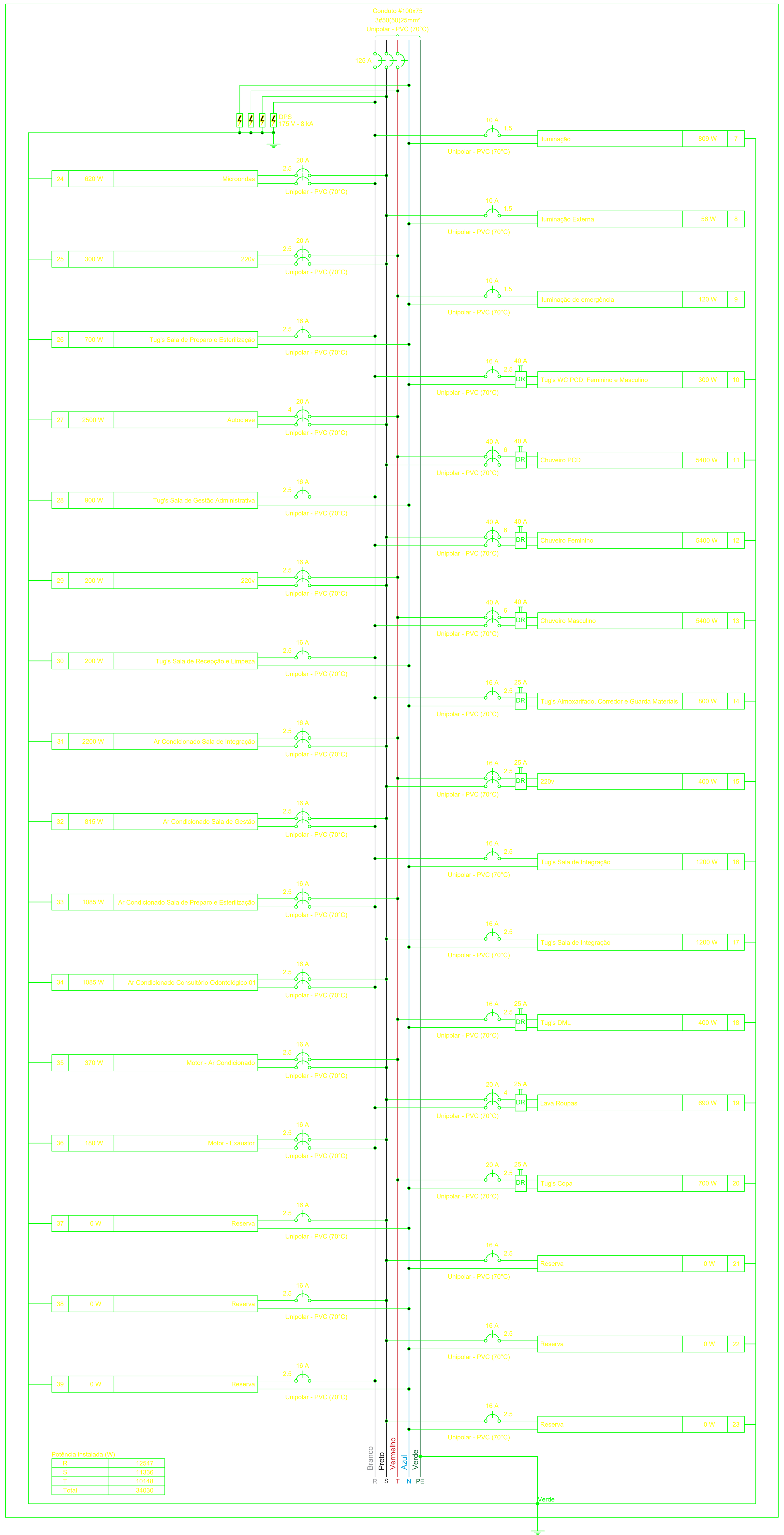

Quadro de Cargas (QD2) - TÉRREO

Circuito	Descrição	Esquema	Método de inst.	Tensão (V)	Ilum. 7	Ilum. 12	Ilum. 19	Ilum. 24	Ilum. 36	Ilum. 40	Tom. 100	Tom. 180	Tom. 370	Tom. 620	Tom. 690	Tom. 815	Tom. 1085	Tom. 2200	Tom. 2500	Tom. 5400	Pot. total. (VA)	Pot. total. (W)	Fases	Pot. - R (W)	Pot. - S (W)	Pot. - T (W)	FCT	FCA	In' (A)	Ip (A)	Seção (mm²)	Ic (A)	Icc (kA)	Disj (A)	dV parc (%)
7	Iluminação	F+N+T	B1	127 V			7	8	9	4											1095	809	R	809			1.00	0.70	10.0	8.6	1.5	17.5	3	10	1.45
8	Iluminação Externa	F+N	B1	127 V	8																112	56	S		56		1.00	0.70	1.3	0.9	1.5	17.5	3	10	0.52
9	Iluminação de emergência	F+N	B1	127 V		10															120	120	T			120	1.00	0.70	0.9	0.9	1.5	17.5	3	10	0.07
10	Tug's WC PCD, Feminino e Masculino	F+N+T	B1	127 V							3										333	300	R	300			1.00	0.70	3.7	2.6	2.5	24.0	3	16	0.33
11	Chuveiro PCD	F+F+T	B1	220 V																1	5400	5400	S+T		2700	2700	1.00	0.70	35.1	24.5	6	41.0	5	40	1.04
12	Chuveiro Feminino	F+F+T	B1	220 V																1	5400	5400	R+S	2700	2700		1.00	0.70	35.1	24.5	6	41.0	5	40	0.98
13	Chuveiro Masculino	F+F+T	B1	220 V																1	5400	5400	R+T	2700		2700	1.00	0.70	35.1	24.5	6	41.0	5	40	0.52
14	Tug's Almoxarifado, Corredor e Guarda Materiais	F+N+T	B1	127 V							8										889	800	R	800			1.00	0.70	10.0	7.0	2.5	24.0	3	16	0.72
15	220v	F+F+T	B1	220 V							4										444	400	S+T		200	200	1.00	0.70	1.4	2.0	2.5	24.0	5	16	0.12
16	Tug's Sala de Integração	F+N+T	B1	127 V							12										1333	1200	R	1200			1.00	0.70	15.0	10.5	2.5	24.0	3	16	1.35
17	Tug's Sala de Integração	F+N+T	B1	127 V							12										1333	1200	S		1200		1.00	0.70	15.0	10.5	2.5	24.0	3	16	1.66
18	Tug's DML	F+N+T	B1	127 V							4										444	400	T			400	1.00	0.70	5.0	3.5	2.5	24.0	3	16	0.34
19	Lava Roupas	F+F+T	B1	220 V											1						767	690	R+S	345	345		1.00	0.70	5.0	3.5	4	32.0	5	20	0.14
20	Tug's Copa	F+N+T	B1	127 V							7										778	700	T			700	1.00	1.00	6.1	6.1	2.5	24.0	3	20	0.52
21	Reserva	F+N+T	B1	127 V																	0	0	S				1.00	1.00	0.0	0.0	2.5	24.0	3	16	0.00
22	Reserva	F+N+T	B1	127 V																	0	0	S				1.00	1.00	0.0	0.0	2.5	24.0	3	16	0.00
23	Reserva	F+N+T	B1	127 V																	0	0	S				1.00	1.00	0.0	0.0	2.5	24.0	3	16	0.00
24	Microondas	F+F+T	B1	220 V										1							689	620	R+S	310	310		1.00	1.00	3.1	3.1	2.5	24.0	5	20	0.21
25	220v	F+F+T	B1	220 V							3										333	300	S+T		150	150	1.00	1.00	1.5	1.5	2.5	24.0	5	20	0.11
26	Tug's Sala de Preparo e Esterilização	F+N+T	B1	127 V							7										778	700	R	700			1.00	0.70	8.7	6.1	2.5	24.0	3	16	0.73
27	Autoclave	F+F+T	B1	220 V															1		2500	2500	S+T		1250	1250	1.00	0.70	16.2	11.4	4	32.0	5	20	0.51
28	Tug's Sala de Gestão Administrativa	F+N+T	B1	127 V							9										1000	900	R	900			1.00	0.70	10.0	7.9	2.5	24.0	3	16	0.77
29	220v	F+F+T	B1	220 V							2										222	200	S+T		100	100	1.00	0.70	1.4	1.0	2.5	24.0	5	16	0.06
30	Tug's Sala de Recepção e Limpeza	F+N+T	B1	127 V							2										222	200	R	200			1.00	0.70	2.5	1.7	2.5	24.0	3	16	0.20
31	Ar Condicionado Sala de Integração	F+F+T	B1	220 V														1			2444	2200	S+T		1100	1100	1.00	0.70	15.9	11.1	2.5	24.0	5	16	0.51
32	Ar Condicionado Sala de Gestão	F+F+T	B1	220 V												1					906	815	R+S	408	408		1.00	0.70	5.9	4.1	2.5	24.0	5	16	0.22
33	Ar Condicionado Sala de Preparo e Esterilização	F+F+T	B1	220 V													1				1206	1085	R+T	543		543	1.00	0.70	7.8	5.5	2.5	24.0	5	16	0.31
34	Ar Condicionado Consultório Odontológico 01	F+F+T	B1	220 V													1				1206	1085	R+S	543	543		1.00	0.70	7.8	5.5	2.5	24.0	5	16	0.46
35	Motor - Ar Condicionado	F+F+T	B1	220 V									1								787	370	S+T		185	185	1.00	0.70	5.1	3.6	2.5	24.0	5	16	0.23
36	Motor - Exaustor	F+F+T	B1	220 V								1									200	180	R+S	90	90		1.00	0.70	1.3	0.9	2.5	24.0	5	16	0.03
37	Reserva	F+N+T	B1	127 V																	0	0	S				1.00	1.00	0.0	0.0	2.5	24.0	3	16	0.00
38	Reserva	F+N+T	B1	127 V																	0	0	S				1.00	1.00	0.0	0.0	2.5	24.0	3	16	0.00
39	Reserva	F+N+T	B1	127 V																	0	0	R				1.00	1.00	0.0	0.0	2.5	24.0	3	16	0.00
TOTAL					8	10	7	8	9	4	73	1	1	1	1	1	2	1	1	3	36341	34030	R+S+T	12547	11336	10148									

QD1

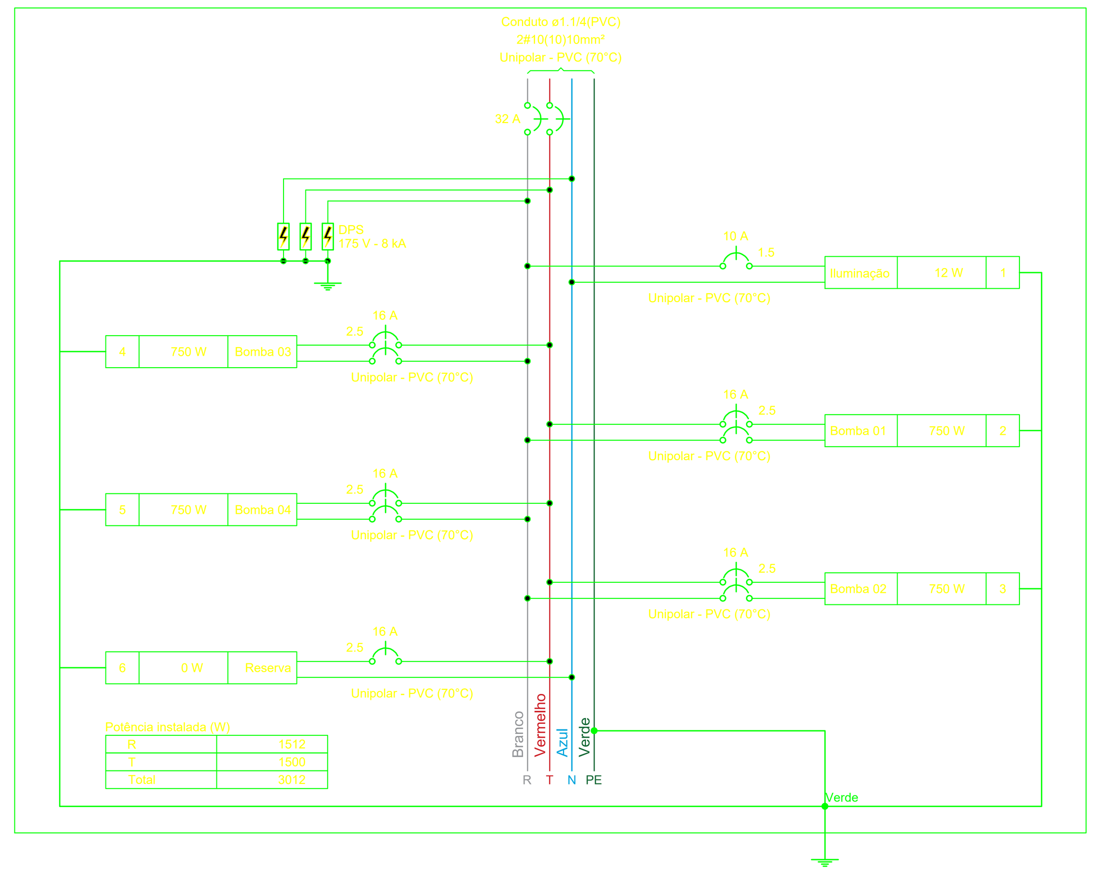

QD2

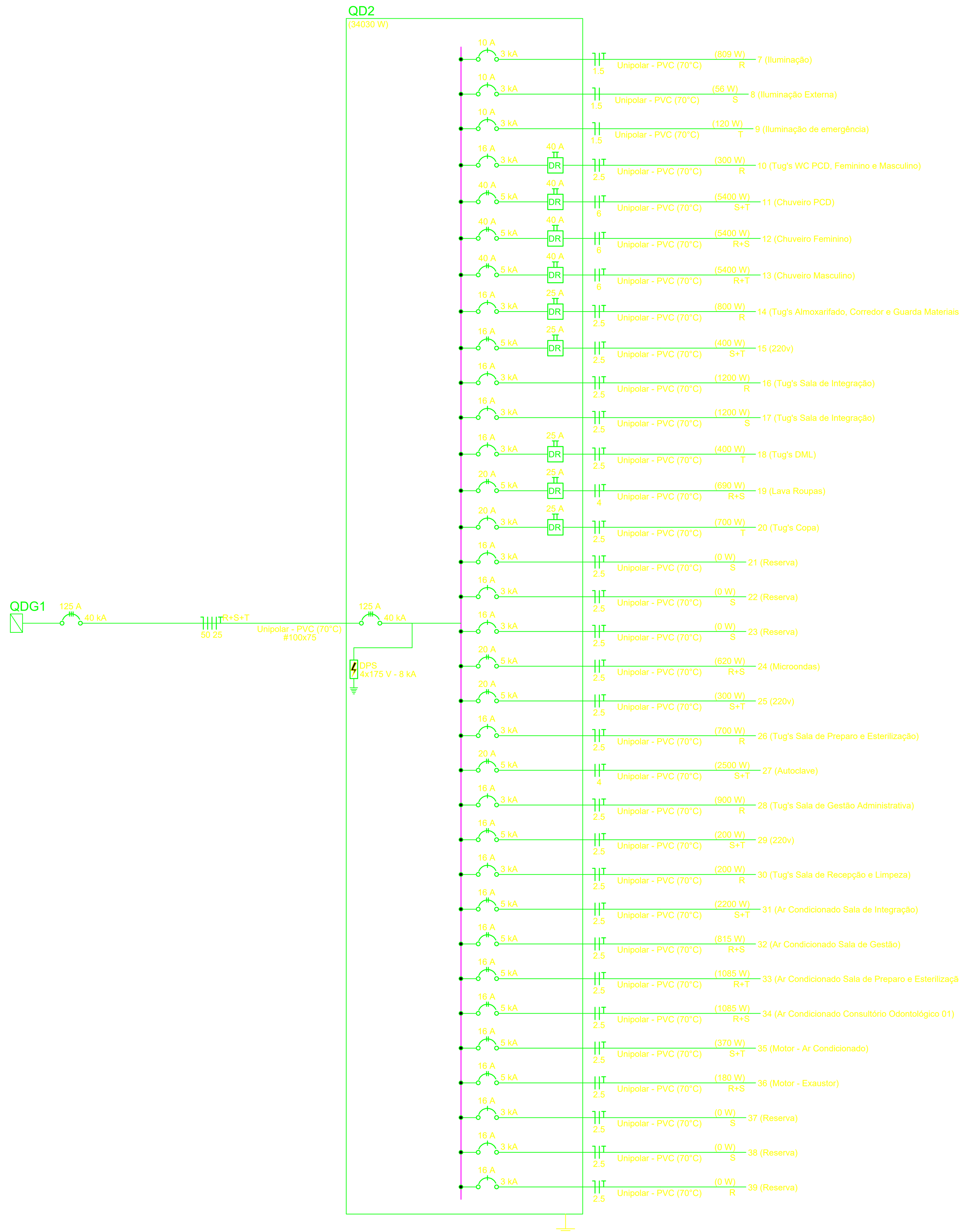

Quadro de Cargas (QD1) - TÉRREO

Circuito	Descrição	Esquema	Método de inst.	Tensão (V)	Iluminação (W) 6	Tomadas (W) 750	Pot. total. (VA)	Pot. total. (W)	Fases	Pot. - R (W)	Pot. - S (W)	Pot. - T (W)	FCT	FCA	In' (A)	Ip (A)	Seção (mm²)	Ic (A)	Icc (kA)	Disj (A)	dV parc (%)
1	Iluminação	F+N+T	B1	127 V	2		13	12	R	12			1.00	1.00	0.1	0.1	1.5	17.5	3	10	0.03
2	Bomba 01	F+F+T	B1	220 V		1	1591	750	R+T	375		375	1.00	0.80	9.0	7.2	2.5	24.0	5	16	0.23
3	Bomba 02	F+F+T	B1	220 V		1	1591	750	R+T	375		375	1.00	0.80	9.0	7.2	2.5	24.0	5	16	0.21
4	Bomba 03	F+F+T	B1	220 V		1	1591	750	R+T	375		375	1.00	0.80	9.0	7.2	2.5	24.0	5	16	0.20
5	Bomba 04	F+F+T	B1	220 V		1	1591	750	R+T	375		375	1.00	0.80	9.0	7.2	2.5	24.0	5	16	0.17
6	Reserva	F+N+T	B1	127 V			0	0	T				1.00	1.00	0.0	0.0	2.5	24.0	3	16	0.00
TOTAL					2	4	6377	3012	R+T	1512	0	1500									

QD1

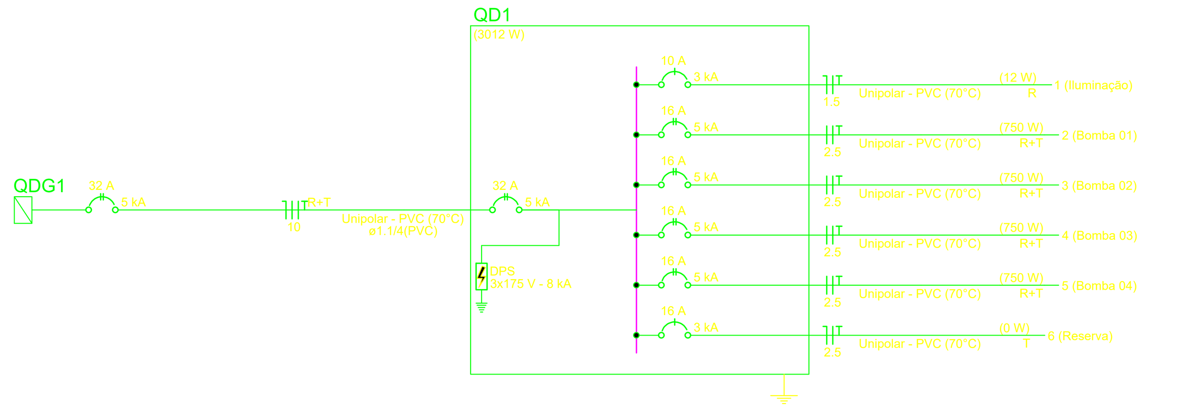

Quadro executivo - QD1

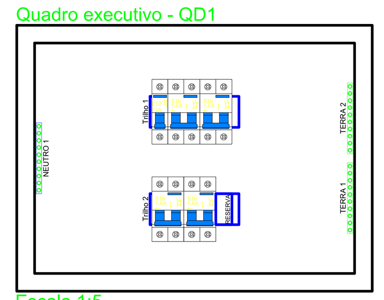

Escala 1:5

Quadro executivo - QD2

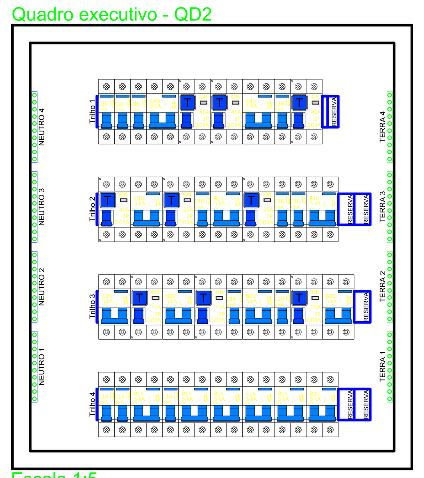

Escala 1:5

Quadro de Demanda (QD2) - TÉRREO

Tipo de carga	Potência instalada (kVA)	Fator de demanda (%)	Demanda (kVA)
Condicionador de ar tipo janela (Não residencial)	5.76	100.00	5.76
Iluminação e TUG's (Clínicas e hospitais)	13.39	40.00	5.36
Motores	0.99	75.00	0.74
Uso Específico	16.20	100.00	16.20
		TOTAL	28.06

Quadro de Demanda (QD1) - TÉRREO

Tipo de carga	Potência instalada (kVA)	Fator de demanda (%)	Demanda (kVA)
Iluminação e TUG's (Clínicas e hospitais)	0.01	40.00	0.01
Motores	6.36	57.50	3.66
		TOTAL	3.66

NOTA 01

PLOTRAR COLORIDO

PROJETO ELÉTRICO UNIDADE BÁSICA DE SAÚDE – PORTE II– TAQUARA PRETA

RAZÃO SOCIAL:MUNICÍPIO DE CATAGUASES

NOME FANTASIA:CATAGUASES PREF GABINETE DO PREFEITO

UNIDADES/SETORES: UNIDADE BÁSICA DE SAÚDE - PORTE II - TAQUARA PRETA

CNPJ/CPF:17.702.499/0001-81

ÁREAS: A CONSTRUIR: 509,67 m² A ADEQUAR/REFORMAR: m²

ÁREA TOTAL: 509,67 m²

LOGRADOURO: RUA ERCYL SALGADO

COMPLEMENTO:

NÚMERO: s/n

BAIRRO/DISTRITO: TAQUARA PRETA

MUNICÍPIO/ESTADO: CATAGUASES - MG

CEP:36771-548

RESPONSÁVEL LEGAL PELO ESTABELECIMENTO:

JOSÉ HENRIQUES
CPF:045.693.726-94

ASSINATURA:

JOSE INACIO PEIXOTO PARREIRAS HENRIQUES:04569372694

Assinado de forma digital por JOSE INACIO PEIXOTO PARREIRAS HENRIQUES:04569372694
Dados: 2025.02.17 15:19:55 -03'00'

RESPONSÁVEL TÉCNICO PELO PROJETO ELÉTRICO

NOME: RENATA GOMES CARVALHO TÓFANI CREA:211595/D

ASSINATURA:

gov.br Documento assinado digitalmente
RENATA GOMES CARVALHO TOFANI
Data: 12/02/2025 10:33:33-0300
Verifique em https://validar.iti.gov.br

TÍTULO:
QUADROS DE CARGAS DO PAVIMENTO TÉRREO

DATA:14/10/2024

FOLHA Nº:08